Յակահրդեհային ազդանշումների միացման սխեման

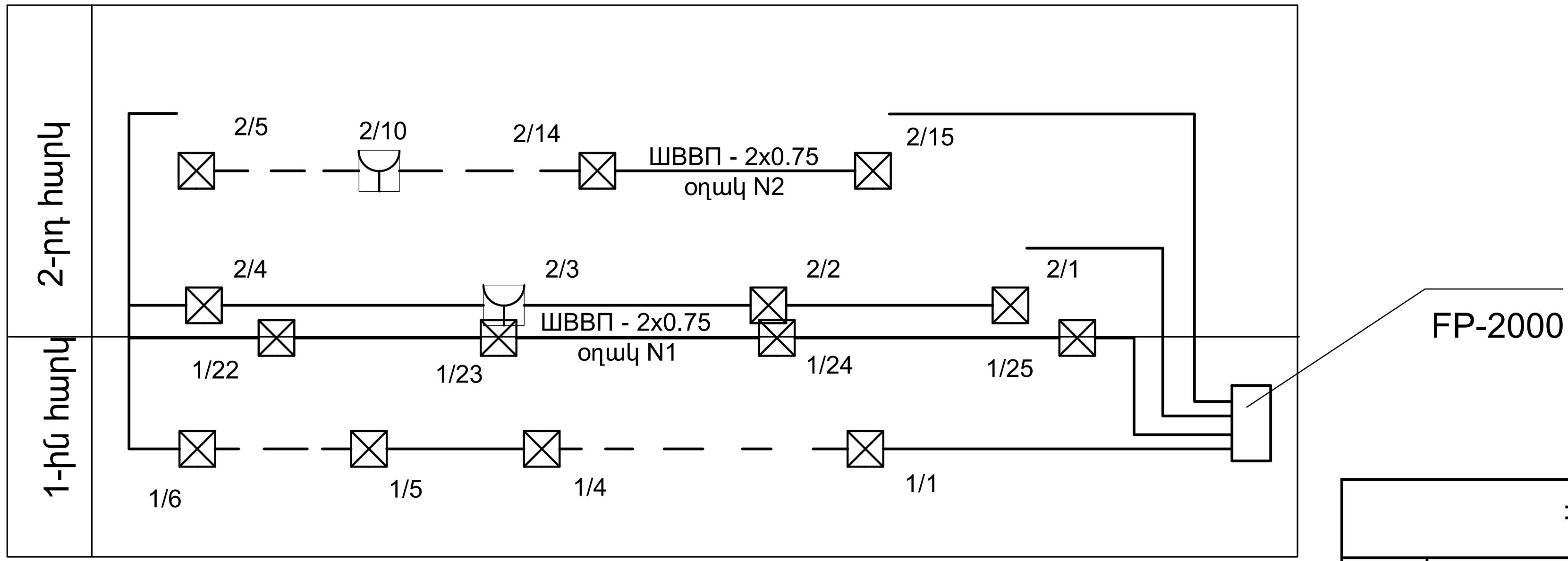

ՊԱՅՄԱՆԱԿԱՆ ՆՇԱՆՆԵՐ

——	Յաղորդալար
☒	Յրդեհային տվիչ, ծխի
	Յրդեհային տվիչ ձեռնավարումով
2/23	Օղակի համարը

Յակահրդեհային համակարգի մասնագիր			
ՅՅ ը/կ	Սարքավորումների և նյութերի անվանումը	Չափ. միավ.	Քանակը
1	Յակահրդեհային ազդանշումների պանել 2 օղակի համար FP-2000/կամ համարժեք/	լ-գմ	1
2	Յրդեհային տվիչ, ծխի DP-2061 /կամ համարժեք/	հատ	32
3	Յրդեհային տվիչ, ձեռնավարումով DM-2000 /կամ համարժեք/	հատ	9
4	Յերմետիկ կուտակիչային մարտկոց 24В, 6.5А	հատ	2
5	ШВВП 2x0.75 հատվածքով պղնձե հաղորդալարի անցկացում	գծ.մ	2000
6	Ճկախողովակ D=16մմ	գծ.մ	2000
7	911-ծառայության հետ կապի միջոց /Tandem-2M-ին /կամ համարժեքը/	հատ	1

Տեղակապված է`	TAR-03		
ՆԳճ	Ա. Ջանունց		

Ծրագրի առաջադրանք` ՏՄԱԳՄ-01				ՀՀ Տավուշ մարզի Արծվաբերդ գյուղի մանկապարտեզի կառուցման նախագծի տեղակապում			
				Հակահրդեհային ազդանշումներ	Փուլ	Թերթ	Թերթեր
					ԱՆ	ՀԱ-2	4
Գլխ. մասն.	Ս.Եգանյան			Յակահրդեհային ազդանշումների միացման սխեման և մասնագիրը:			
Պաշտոն	Ազգանուն	Ստորգր.					